RAMPES GARDEX
Fabricant de rampes d'aluminium

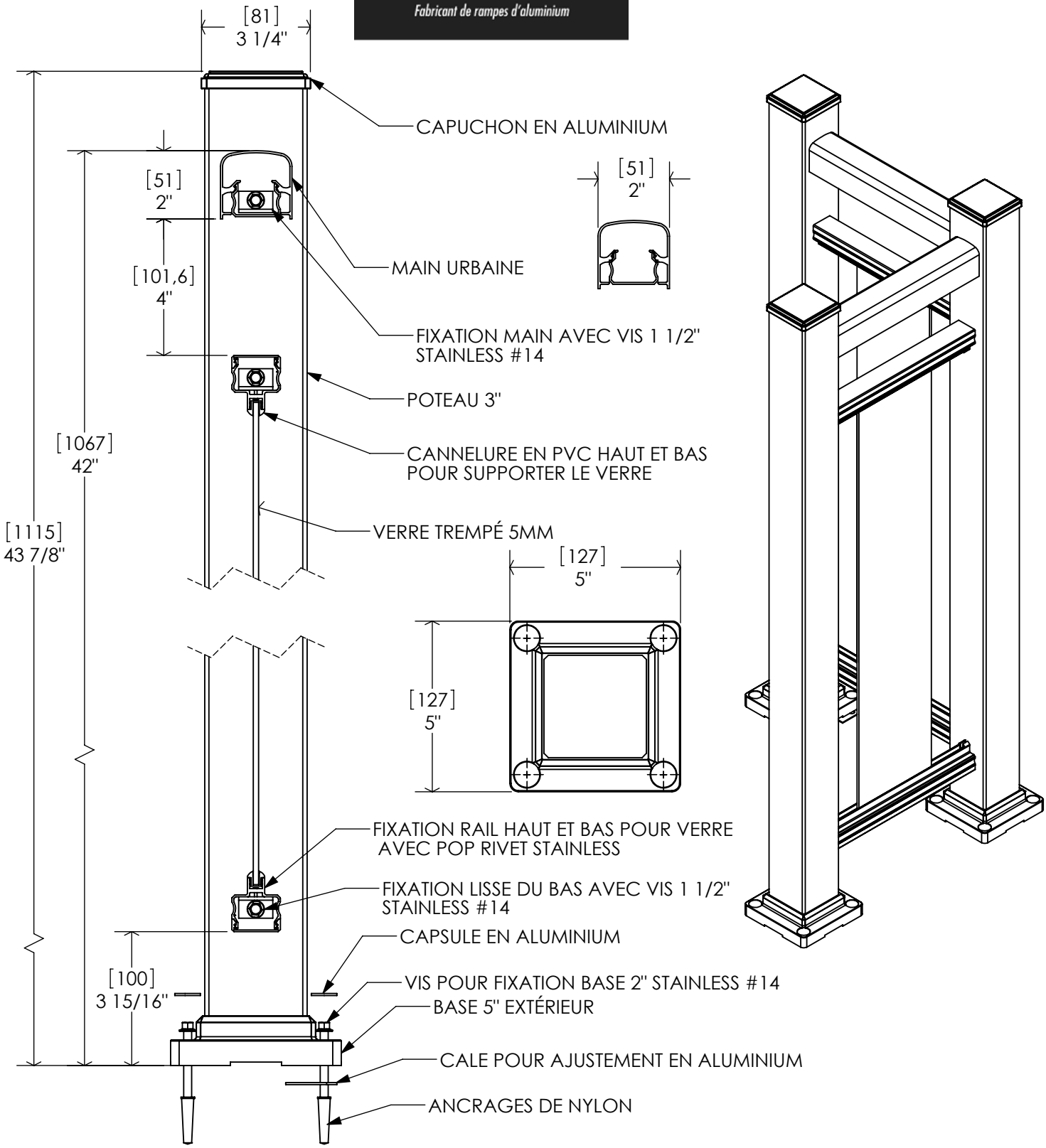

MAIN URBAINE DOUBLE VERRE SEUL ET POTEAU 3"
CHOIX DE COULEUR : BLANC, NOIR, ARGILE,
BRUN COMMERCIAL, GRIS CHARBON
(FINI DURACRON)